MN9
(MGS18/9)

Диафрагменные манометры
DS 4", 6" (100-150 мм)

PED 2014/68/UE

Для измерения низкого давления и вакуума с пределах диапазона: от 600...0 до 0...600 мбар, для работы с газом и сухим воздухом.

2.09.1 - Стандартная модель MN9 DS 4" (100 мм)

Конструкция: EN 837-3.
Класс точности: 1,6 согласно EN 837-3.
Температура окружающей среды: -13...+149 °F (-25...+65 °C).
Температура среды процесса: +212°F (+100 °C).
Тепловое смещение: ±0,4 %/10 °C шкалы (начальное: от - 20°C).
Рабочее давление: макс. 75% от предельного диапазона.
Предел превышения давления: 25% от предельного диапазона.
Степень защиты: IP 55 согласно IEC 529.
Материал кармана: нержавеющая сталь.
Упругий элемент: диафрагма из медного сплава.
Корпус: нержавеющая сталь.
Кольцо: нержавеющая сталь, байонетное соединение.
Окно: стекло.
Материал упругого элемента: медный сплав.
Круговая шкала: алюминий, белая с черными делениями.
Указатель: алюминий.
Настройка нуля: внутренняя, на круговой шкале.

2.10.1 - "Полностью из нерж. стали" Модель MN9/18 DS 4", 6" (100-150мм) - (MGS18/9)

Температура окружающей среды:
-20…+65C, для корпуса со степенью защиты IP55;
-53…+65C, для корпуса со степенью защиты IP67.
Температура среды процесса: +212 °F (+100 °C).
Материал кармана: нерж. ст. AISI 316L.
Упругий элемент: диафрагма из нерж. ст. AISI 316 Ti (1.4571).
Другие особенности: как для MN9 DS 4" (100мм).

Предел измерений

0...2,5 mbar (1)
0...4 mbar (1)
0...6 mbar (1)
0...10 mbar (1)
0...16 mbar (1)
0...25 mbar
0...40 mbar
0...60 mbar
0...100 mbar
0...160 mbar
0...250 mbar
0...400 mbar
0...600 mbar

-2,5...0 mbar (1)
-4...0 mbar (1)
-6...0 mbar (1)
-10...0 mbar (1)
-16...0 mbar (1)
-25...0 mbar
-40...0 mbar
-60...0 mbar
-100...0 mbar
-160...0 mbar
-250...0 mbar
-400...0 mbar
-600...0 mbar

-1...1,5 mbar (1)
-1,5...1 mbar (1)
-1...3 mbar (1)
-2...2 mbar (1)
-3...1 mbar (1)
-2...4 mbar (1)
-4...2 mbar (1)
-3...3 mbar (1)
-4...6 mbar (1)
-6...4 mbar (1)
-5...5 mbar (1)
-6...10 mbar (1)
-10...6 mbar (1)
-10...15 mbar
-15...10 mbar
-15...25 mbar
-25...15 mbar
-20...40 mbar
-40...20 mbar
-40...60 mbar
-60...40 mbar
-60...100 mbar
-100...60 mbar
-100...150 mbar
-150...100 mbar
-150...250 mbar
-250...150 mbar
-200...400 mbar
-400...200 mbar

(1) для DS 6" (150мм)

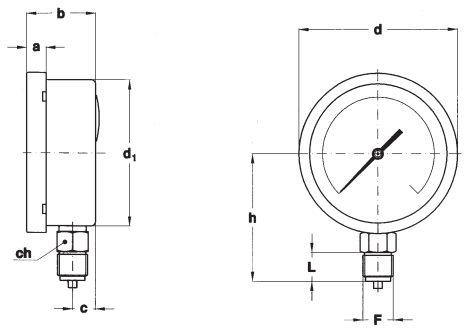

A - НИЖНЕЕ ПРИСОЕДИНЕНИЕ

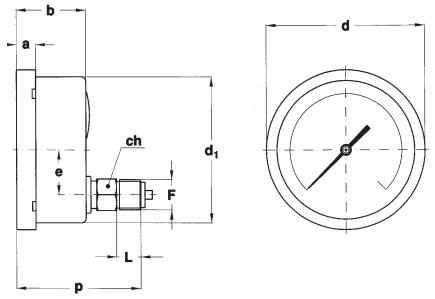

D - ЗАДНЕЕ ПРИСОЕДИНЕНИЕ

Монтаж	DN	F	a	b	c	d	d_1	e	h	p	L	ch	Вес : фунт (кг)
Нижний	**E** 4" (100мм)	**G1/2 1/2-14 NPT**	0.51" (13)	1.91" (48,6)	0.63" (16,1)	4.35" (110,6)	3.97" (101)		3.48 (88,5)		0.78 (20)	0.87" (22)	1.14lbs (0,52)
Нижний	**G** 6" (150мм)		0.59" (15)	1.96" (50,5)	0.65" (16,5)	6.33" (161)	5.88" (149,6)		4.48 (113,9)		0.78 (20)	0.87" (22)	2.20lbs (1)
Задний	**E** 4" (100мм)		0.51" (13)	1.91" (48,6)		4.35" (110,6)	3.97" (101)	1.38" (35)		3.21 (81,5)	0.78 (20)	0.87" (22)	1.25lbs (0,57)
Задний	**G** 6" (150мм)		0.59" (15)	1.96" (50,5)		6.33" (161)	5.88" (149,6)	1.38" (35)		3.29 (83,5)	0.78 (20)	0.87" (22)	1.98lbs (0,9)

Размеры : мм

ОПЦИИ

МОДЕЛЬ	MN9	MN9/18
C40 - Корпус и кольцо из нерж. ст. AISI 316L		◆
K10 - Класс точности 1 (только для ≥ 25 мбар range)		◆
MIX -Перемещаемый элемент из нерж. стали		◆
B - "U"-образный зажим, для манометров с задним присоединением	◆	◆
C - Задний фланец, для присоединения давления к манометрам снизу	◆	◆
E - Передний фланец, для присоединения давления к манометрам снизу	◆	◆
T32 - Безосколочное стекло	◆	◆
G02 - EAC Ex II Gb c - без заполнения - Ta -20...+60 °C (1)		◆
GD5 - EAC Ex II Gb c III Db c - вентилируемый корпус, Ta -53...+60 °C (1, 2, 3)		◆
ECV - Вентилируемый корпус - IP65/67 - T.a. -53...+65 °C (2)		◆
E67 - степень защиты IP65/67 (3)		◆

(1) См. спецификации для приборов во взрывобезопасном исполнении (ATEX)
(2) заказывается с опцией E67
(3) заказывается с опцией ECV

ПОСЛЕДОВАТЕЛЬНОСТЬ ОБОЗНАЧЕНИЙ ПРИ ЗАКАЗЕ

Раздел / Модель / Корпус/ Монтаж / Диаметр /Диапазон / Присоединение к процессу / Опции

2	09	1	A	E	41M	B...E
	10		D	G	43M	C40...E67

Copyright © Nuova Fima srl. Все права защищены. Любая часть этой публикации не должна воспроизводиться без письменного разрешения компании Nuova Fima's srl.

NUOVA FIMA srl
www.nuovafima.com - e-mail: info@nuovafima.com
P.O. BOX 58 - VIA C. BATTISTI 59 - 28045 INVORIO (NO) ITALY
TEL. +39 0322 253200 - FAX +39 0322 253232

RC7 - 01/22

iNuova Fima оставляет за собой право вносить изменения на любой стадии по своему усмотрению с целью усовершенствования продукции. Обновленные описания продуктов доступны на сайте: www.nuovafima.com